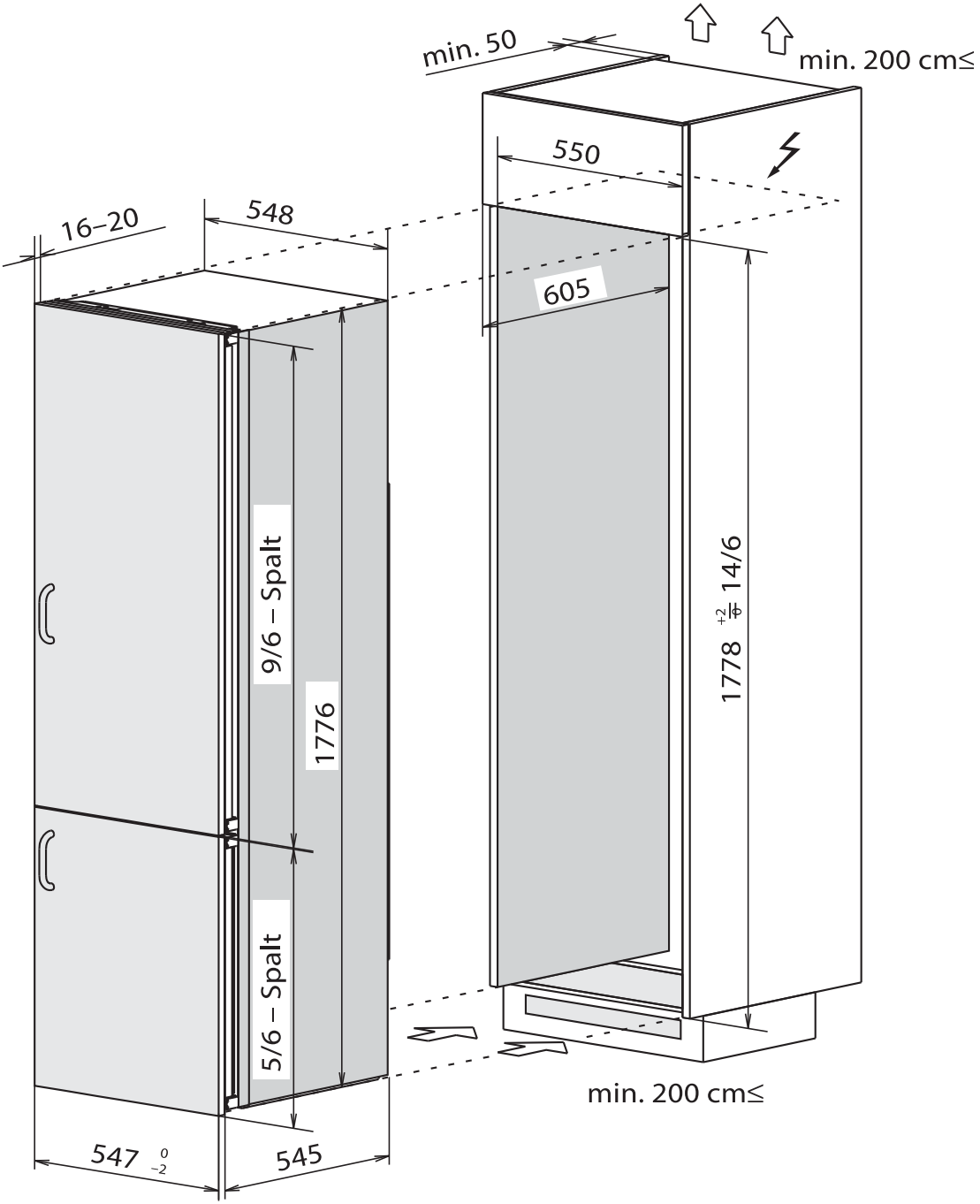
min. 50
min. 200 cm≤
550
16–20
548
605
9/6 – Spalt
1776
1778 +2 −0 14/6
5/6 – Spalt
min. 200 cm≤
547 0 −2
545